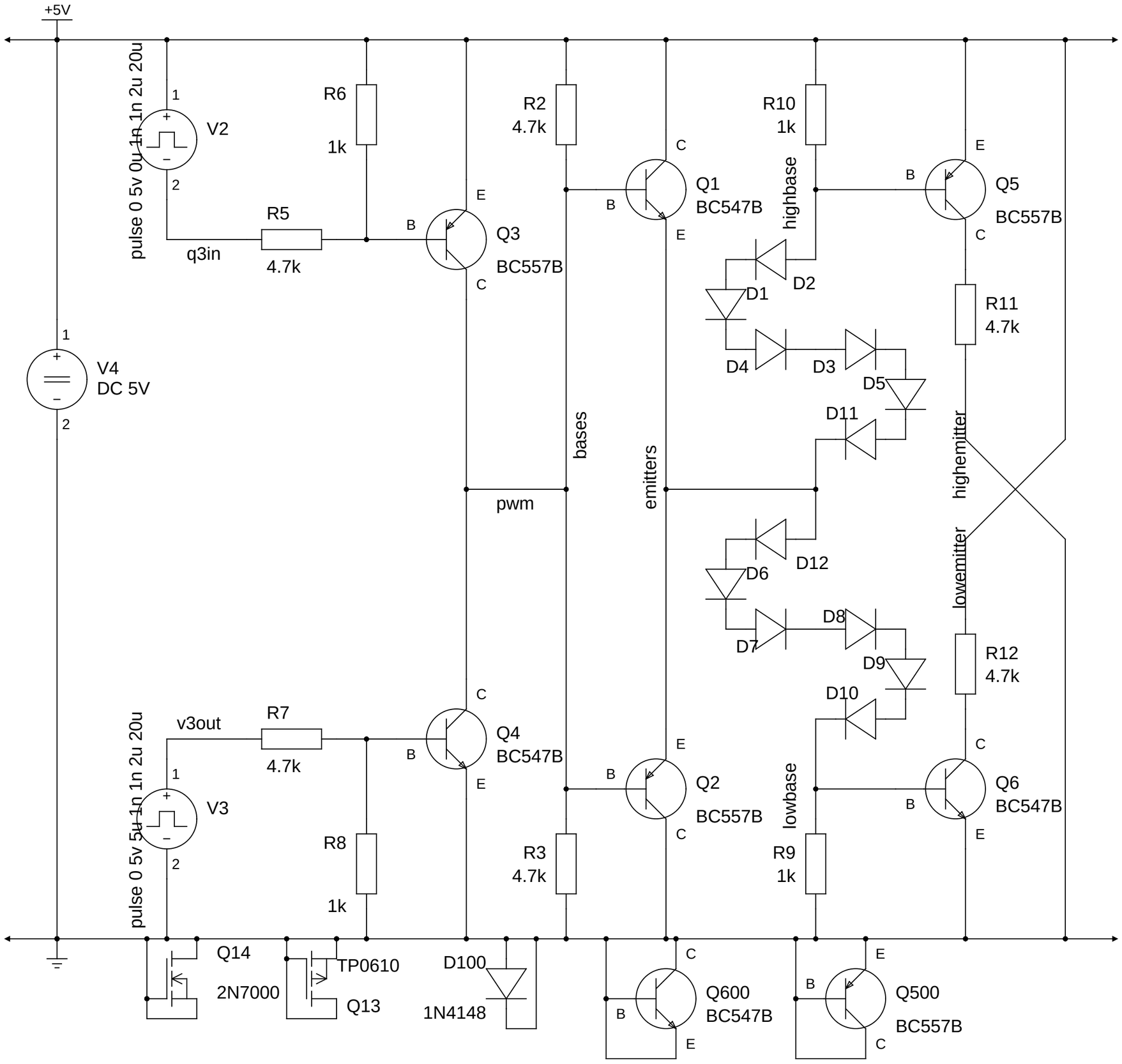
+5V
V2
pulse 0 5v 0u 1n 1n 2u 20u
q3in
R5
4.7k
R6
1k
Q3
BC557B
R2
4.7k
Q1
BC547B
R10
1k
highbase
Q5
BC557B
D1
D2
D4
D3
D5
D11
D12
D6
D7
D8
D9
D10
R11
4.7k
R12
4.7k
highemitter
lowemitter
V4
DC 5V
bases
emitters
pwm
v3out
R7
4.7k
V3
pulse 0 5v 5u 1n 1n 2u 20u
R8
1k
Q4
BC547B
R3
4.7k
Q2
BC557B
lowbase
R9
1k
Q6
BC547B
Q14
2N7000
TP0610
Q13
D100
1N4148
Q600
BC547B
Q500
BC557B