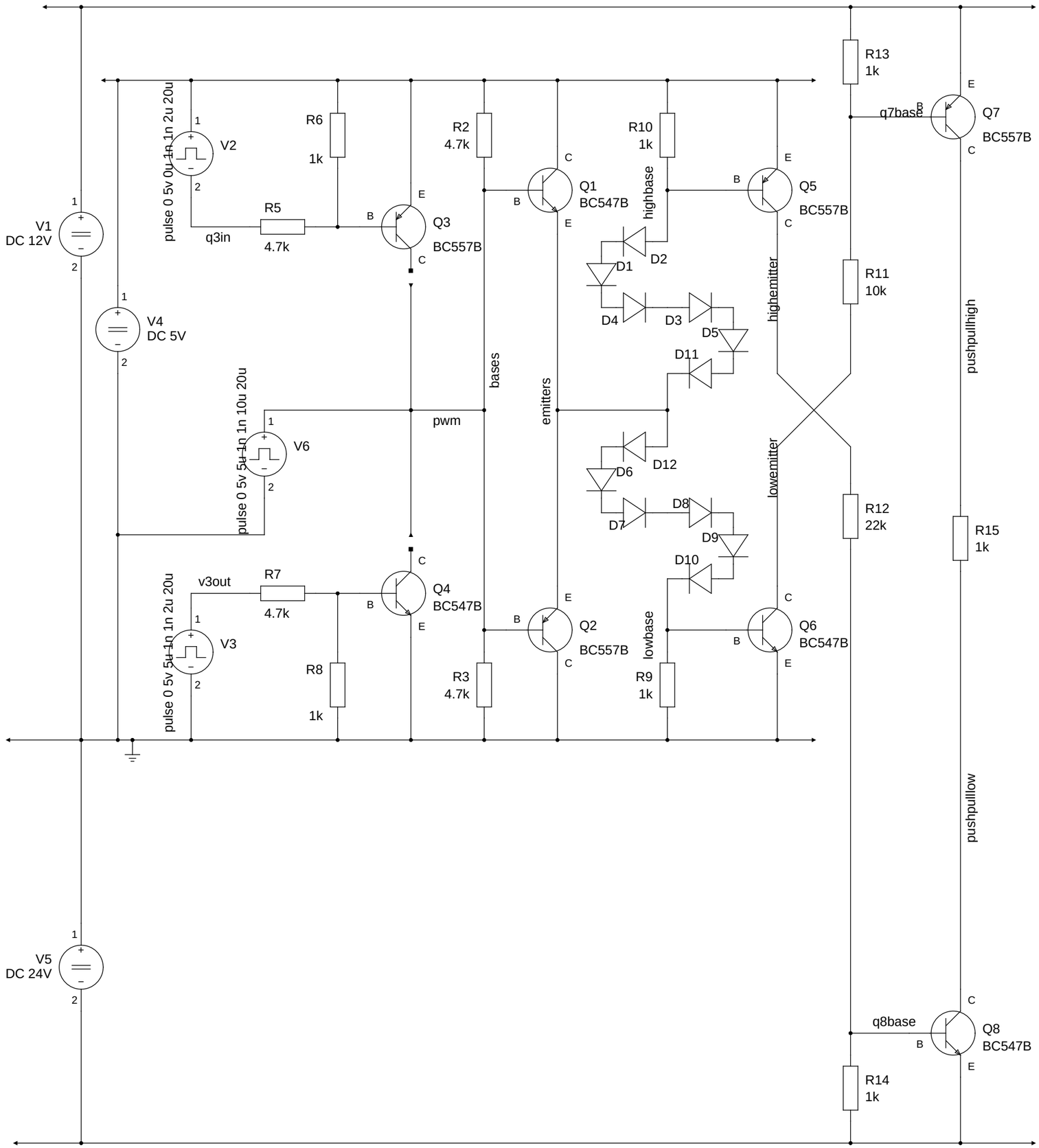
V1
DC 12V
V4
DC 5V
V5
DC 24V
V2
pulse 0 5v 0u 1n 1n 2u 20u
V6
pulse 0 5v 5u 1n 1n 10u 20u
V3
pulse 0 5v 5u 1n 1n 2u 20u
R5
4.7k
q3in
R6
1k
Q3
BC557B
R7
4.7k
v3out
R8
1k
Q4
BC547B
pwm
bases
R2
4.7k
Q1
BC547B
R3
4.7k
Q2
BC557B
emitters
R10
1k
highbase
Q5
BC557B
D1
D2
D3
D4
D5
D6
D7
D8
D9
D10
D11
D12
highemitter
lowemitter
lowbase
R9
1k
Q6
BC547B
R11
10k
R12
22k
R13
1k
q7base
Q7
BC557B
R15
1k
pushpullhigh
pushpullow
q8base
Q8
BC547B
R14
1k